CASSETTA GAS CON SPORTELLO IN VETRORESINA

INDICE

1. Dati e documentazione

2. Utilizzo

3. Voci di capitolato

1. DATI E DOCUMENTAZIONE

Codice	Descrizione	Misure (mm)	Peso	Pkg. / Pallet
ZIN21-8007	Cassetta Gas con Sportello in Vetroresina	550 x 300 x 300	- kg/pz.	1 pz. / 65 pz.
ZIN21-8008	Cassetta Gas con Sportello in Vetroresina	550 x 400 x 400	- kg/pz.	1 pz. / 65 pz.

MATERIALE

Realizzata con corpo in lamiera zincata e sportello in vetroresina (RAL 7001), risulta particolarmente resistente agli urti e all'invecchiamento da esposizione agli agenti atmosferici.

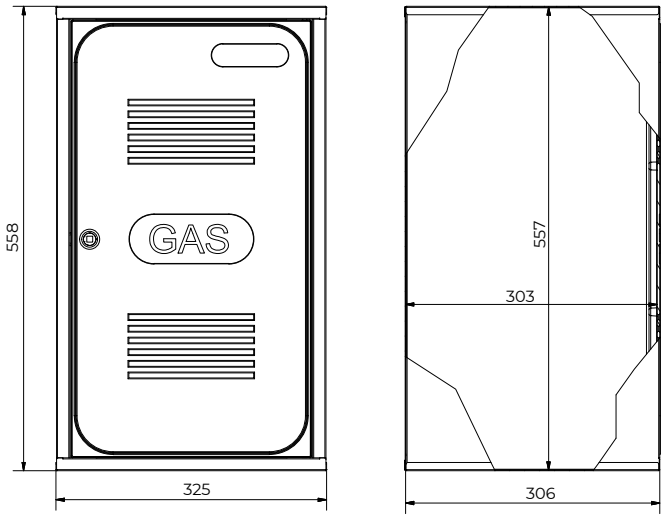

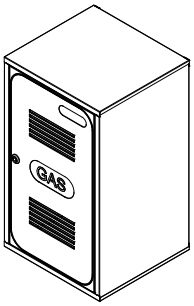

DIMENSIONI NETTE DI ACCESSO

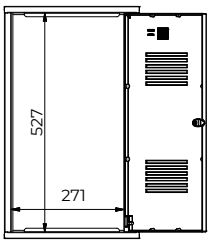

La presente scheda tecnica sostituisce ed annulla le precedenti. Le informazioni riportate nella presente corrispondono alle nostre attuali conoscenze.
Da esse non possono derivare nostre responsabilità e nessuna rivalsa. Dakota Group S.a.S. si riserva il diritto di modificare caratteristiche tecniche e modelli senza obbligo di preavviso.
Dakota Group S.a.S. - Via Don Cesare Scala, 55 - Brentino Belluno (VR) - Italy - www.dakota.eu - info@dakota.eu

CASSETTA GAS CON SPORTELLO IN VETRORESINA

2. UTILIZZO

Per ospitare contatori gas, proteggerli da manomissioni e/o atti vandalici e consentirne la lettura periodica o la manutenzione.

3. VOCI DI CAPITOLATO

Voce	Descrizione	Unità	Prezzo
Dak.O.ZIN21.800x	Fornitura e posa in opera di Cassetta Gas realizzata per alloggiare contatori gas (con portata volumetrica inferiore ai 6 m^3/h), provvista di feritoie per ventilazione, serratura semplice, provvista di schienale e chiave quadrata in dotazione. Cassetta conforme alla norma UNI 9036:2015 per telelettura. Confezionata smontata in scatola. Realizzata con corpo in lamiera zincata e sportello in vetroresina (RAL 7001), risulta particolarmente resistente agli urti e all'invecchiamento da esposizione agli agenti atmosferici. Per ospitare contatori gas, proteggerli da manomissioni e/o atti vandalici e consentirne la lettura periodica o la manutenzione.		
Dak.O.ZIN21.8007	550 x 300 x 300 mm.....	pz.	-
Dak.O.ZIN21.8008	550 x 400 x 400 mm.....	pz.	-

La presente scheda tecnica sostituisce ed annulla le precedenti. Le informazioni riportate nella presente corrispondono alle nostre attuali conoscenze.
Da esse non possono derivare nostre responsabilità e nessuna rivalsa. Dakota Group S.a.S. si riserva il diritto di modificare caratteristiche tecniche e modelli senza obbligo di preavviso.
Dakota Group S.a.S. - Via Don Cesare Scala, 55 - Brentino Belluno (VR) - Italy - www.dakota.eu - info@dakota.eu