COUVERTURE DU SIPHON

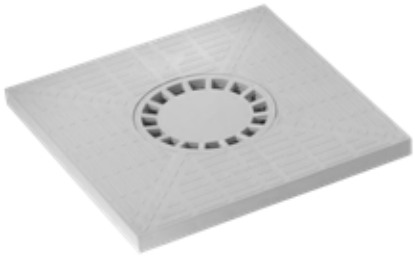

INDEX

1. Données et documentation
2. Utilisez
3. Spécifications

1. DONNÉES ET DOCUMENTATION

Code	Description	Dimensions (mm)	Poids	Couleur	Paquet / Palette
POZ09-1361S	Couvercle avec siphon	300 x 300	2 000 kg/pc.	Gris	1 pc. / 240 pcs.
POZ09-1371S	Couvercle avec siphon	400 x 400	3,079 kg/pc.	Gris	1 pc. / 126 pcs.
POZ09-1391S	Couvercle avec siphon	450 x 450	5 000 kg/pc.	Gris	1 pc. / 120 pcs.
POZ09-1381S	Couvercle avec siphon	550 x 550	10 000 kg/pc.	Gris	1 pc. / 80 pcs.

MATÉRIEL Fabriqué en PP (polypropylène).

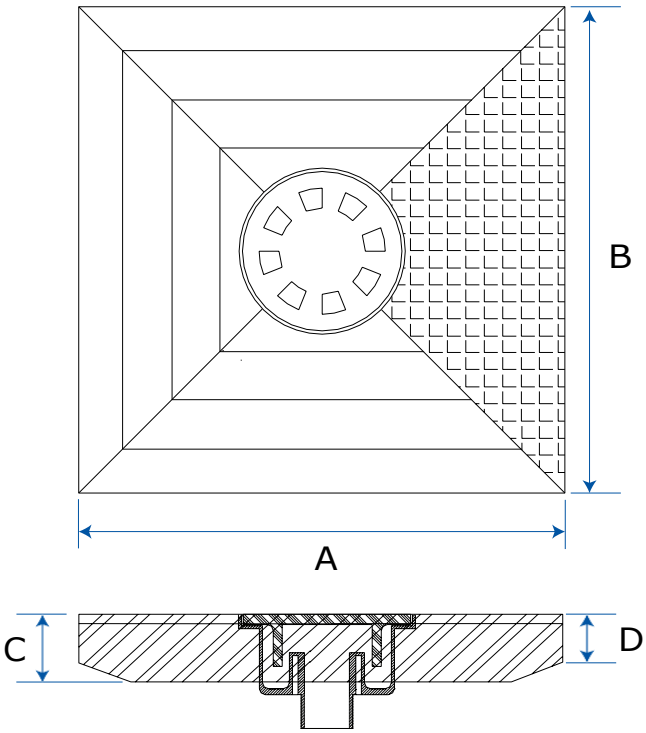

	A	B	C	D	E	
POZ09-1361S	282	282	29	20	134	mm
POZ09-1371S	378	378	37	21	178	mm
POZ09-1391S	427	427	48	25	178	mm
POZ09-1381S	530	530	63	34	178	mm

Cette fiche remplace et annule les précédentes. Les informations contenues dans le présent document correspondent à nos connaissances actuelles.
Aucune responsabilité ou recours ne peut en découler. Dakota Group S.a.S. se réserve le droit de modifier les spécifications et les modèles sans préavis. Dakota Group S.a.S. - Via Don Cesare Scala, 55 - Brentino Belluno (VR) - Italie - www.dakota.eu - info@dakota.eu

COUVERTURE DU SIPHON

2. UTILISER

Utilisé pour assurer l'inspectabilité et pour siphonner le carter.
S'applique facilement au niveau de la couronne, structurée pour empêcher la fuite d'odeurs désagréables dues à la stagnation de l'eau.

3. ÉLÉMENTS DE SPÉCIFICATION

Entrée	Description	U.M.	Prix
Dak.D.POZ09.13x1S	Fourniture et pose d'un couvercle de trou d'homme avec une grille siphoïde pré-moulée au centre qui permet à l'eau de s'accumuler et de s'écouler, empêchant ainsi la fuite des mauvaises odeurs. Disponible dans des tailles allant de 300 x 300, no à 550 x 550 mm. Fabriqué en PP (polypropylène). Utilisé pour assurer l'inspectabilité et pour siphonner le carter. S'applique facilement au niveau de la couronne, structurée pour empêcher la fuite des mauvaises odeurs dues à la stagnation de l'eau.		
Dak.D.POZ09.1361S	Dimensions 300 x 300 mm.....	pc.	-
Dak.D.POZ09.1371S	Dimensions 400 x 400 mm.....	pc.	-
Dak.D.POZ09.1391S	Dimensions 450 x 450 mm.....	pc.	-
Dak.D.POZ09.1381S	Dimensions 550 x 550 mm.....	pc.	-

Cette fiche remplace et annule les précédentes. Les informations contenues dans le présent document correspondent à nos connaissances actuelles.
Aucune responsabilité ou recours ne peut en découler. Dakota Group S.a.S. se réserve le droit de modifier les spécifications et les modèles sans préavis. Dakota Group S.a.S. - Via Don Cesare Scala, 55 - Brentino Belluno (VR) - Italie - www.dakota.eu - info@dakota.eu