SUPPORTS DE FINITION POUR CARREAUX LATÉRAUX EN ACIER INOXYDABLE

INDEX

1. Données et documentation

2. Utilisez

3. Spécifications

1. DONNÉES ET DOCUMENTATION

Code	Description	Dimensions (mm)	Poids	Paquet / Palette
TER09-1146/C	Support d'embase pour garniture latérale de 10 mm	-	0,106 kg/pc.	80 pcs. / - pcs.
TER09-1146/E	Plaque de support pour finition latérale de 10 mm	-	0,079 kg/pc.	80 pcs. / - pcs.
TER09-1146/D	Support d'embase de 20 mm pour finition latérale	-	0,107 kg/pc.	80 pcs. / - pcs.
TER09-1146/F	Plaque de support pour finition latérale de 20 mm	-	0,077 kg/pc.	80 pcs. / - pcs.

MATÉRIEL Fabriqué en acier inoxydable.

TER09-1146/C

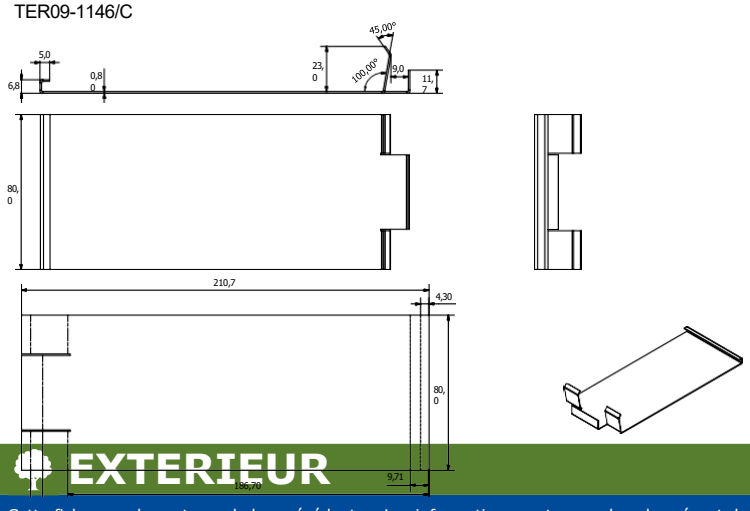

TER09-1146/E

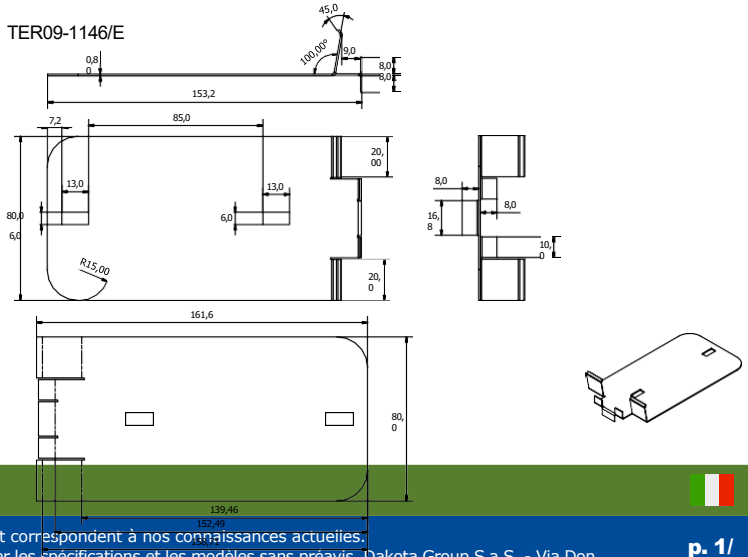

EXTERIEUR

SUPPORTS DE FINITION POUR CARREAUX LATÉRAUX EN ACIER INOXYDABLE

TER09-1146/D

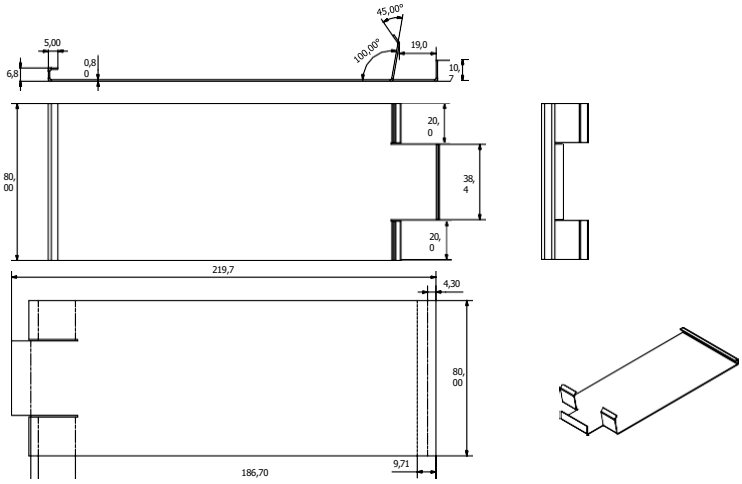

TER09-1146/F

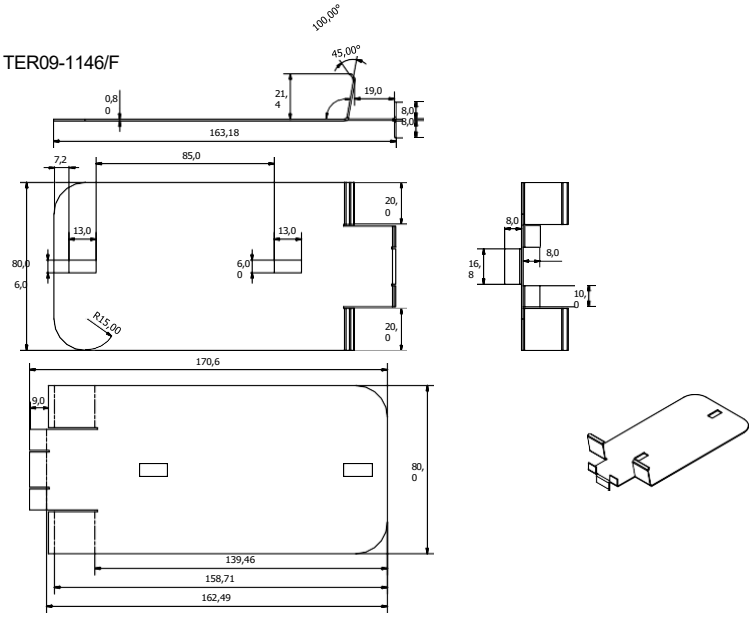

2. UTILISER

Utilisé lors de la pose de carreaux de périmètre avec les supports de plancher surélevé Dakota.

3. ÉLÉMENTS DE SPÉCIFICATION

Entrée	Description	Unité	Prix
Dak.D. TER09-1146/x	Fourniture et installation d'un support qui permet, dans l'installation de planchers flottants, la finition de l'espace périphérique en l'absence d'un mur de soutènement latéral. Spécialement conçu pour être utilisé uniquement avec les supports flottants Dakota, Arkimede et Arkimede Nano. Fabriqué en acier inoxydable. Utilisé pour la finition du périmètre en l'absence d'un mur latéral de soutènement, lors de la pose de planchers surélevés avec des supports Arkimede.		
Dak.D. TER09-1146/C	10 mm de sous-base.....	pc.	-
Dak.D. TER09-1146/E	Plaque de 10 mm.....	pc.	-
Dak.D. TER09-1146/D	Sous-base de 20 mm.....	pc.	-
Dak.D. TER09-1146/F	Plaque de 20 mm.....	pc.	-

Cette fiche remplace et annule les précédentes. Les informations contenues dans le présent document correspondent à nos connaissances actuelles.
Aucune responsabilité ou recours ne peut en découler. Dakota Group S.a.S. se réserve le droit de modifier les spécifications et les modèles sans préavis. Dakota Group S.a.S. - Via Don Cesare Scala, 55 - Brentino Belluno (VR) - Italie - www.dakota.eu - info@dakota.eu