PEGASUS CANAL COURT 200 x 165

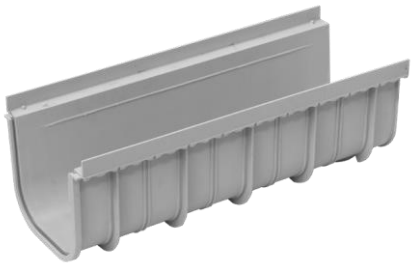

INDEX

1. Données et documentation
2. Utilisez
3. Accessoires
4. Calcul des débits
5. Spécifications techniques

1. DONNÉES ET DOCUMENTATION

Code	Description	Dimensions (mm)	Poids	Couleur	Paquet / Palette
POZ80-1364	Pegasus Short 200/165	200 x 165 x 500	0,863 kg/pc.	Gris	12 pièces / 96 pièces

MATÉRIEL Fabriqué en PP (polypropylène).

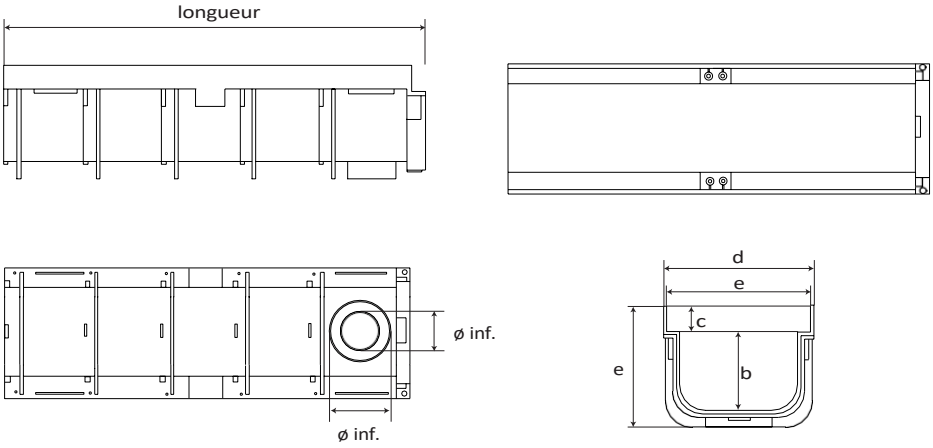

image illustrative

	a	b	c	d	e	longueur	ø lat.	ø inf.	
POZ80-1364	200	143	20	173	207	500	-	63/74	mm

2. UTILISER

Utilisé pour la collecte et le drainage de l'eau de pluie.
La combinaison avec sa propre gamme de caillebotis lui permet d'être utilisé dans des zones à prédominance piétonne et/ou à chaussée légère.

3. ACCESSOIRES

Code	Description	Dimensions (mm)	Poids	Couleur	Paquet / Palette
POZ90-1366	Bouchon ouvert/fermé h. 165	h. 165	0,176 kg/pc.	Gris	50 pièces / -

Cette fiche remplace et annule les précédentes. Les informations contenues dans le présent document correspondent à nos connaissances actuelles.
Aucune responsabilité ou recours ne peut en découler. Dakota Group S.a.S. se réserve le droit de modifier les spécifications et les modèles sans préavis. Dakota Group S.a.S. - Via Don Cesare Scala, 55 - Brentino Belluno (VR) - Italie - www.dakota.eu - info@dakota.eu

PEGASUS CANAL COURT 200 x 165

					pièces

Cette fiche remplace et annule les précédentes. Les informations contenues dans le présent document correspondent à nos connaissances actuelles.
Aucune responsabilité ou recours ne peut en découler. Dakota Group S.a.S. se réserve le droit de modifier les spécifications et les modèles sans préavis. Dakota Group S.a.S. - Via Don Cesare Scala, 55 - Brentino Belluno (VR) - Italie - www.dakota.eu - info@dakota.eu

PEGASUS CANAL COURT 200 x 165

4. CALCUL DES DÉBITS

	CANAL	Pente 1,00 %	Pente 2,00 %	Pente 3,00 %	CLASSES DE CHARGES selon la norme UNI 1433					
		Débit litres/seconde			A15	B125	C250	D400	E600	F900
TAURUS	Taurus 130/40	4,27	6,04	7,40	-	-	-			
	Taurus 130/75	9,47	13,39	16,40	-	-	-			
	Taurus 130/150	21,31	30,13	36,90	-	-	-	-		
	Taurus 200/40	6,86	9,70	11,88	-	-	-	-	-	-
	Taurus 200/75	16,13	22,81	27,93	-	-	-	-	-	-
	Taurus 200/150	38,38	54,28	66,47	-	-	-	-	-	-
	Taurus 260/75	21,47	30,37	37,20	-	-	-	-	-	-
	Taurus 260/150	52,23	73,87	90,47	-	-	-	-	-	-
	Taurus 370/300	203,85	288,29	353,08			-	-	-	-
PEGASUS+	Pegasus Plus One S 100/35	1,93	2,73	3,35	-					
	Short Pegasus 130/40	2,81	3,98	4,87	-					
	Short Pegasus 130/75	6,04	8,54	10,46	-					
	Short Pegasus 130/140	16,26	23,00	28,17	-					
	Pegasus Plus 130/75	5,75	8,13	9,95	-	-	-			
	Pegasus Plus 130/120	11,78	16,66	20,40	-	-	-			
	Pegasus Short 200/145	35,85	50,70	62,10	-					
	Pegasus Short 200/165	36,67	51,86	63,51	-					

Classe A15 = test de charge de 15 kN = 1,5 tonnes Groupe 1 : zones qui ne peuvent être utilisées que par des piétons et des cyclistes.

Classe B125 = 125 kN essai de charge = 12,5 tonnes
Groupe 2 : chemins, zones et aires piétonnes comparables, des parkings privés ou des parkings à étages.

Classe C250 = 250 kN essai de charge = 25 tonnes
Groupe 3 : Bordures de trottoirs et zones de non-trafic des quais ou similaires ; les éléments de bordure sont toujours dans le groupe 3.

Classe D400 = 400 kN essai de charge = 40 tonnes
Groupe 4 : Routes roulantes (y compris les chemins piétonniers)
des quais et des aires de stationnement pour tous les types de véhicules routiers.

Classe E600 = 600 kN essai de charge = 60 tonnes
Groupe 5 : Zones soumises à de fortes charges de roues, par exemple les routes portuaires et les docks.

Classe F900 = 900 kN essai de charge = 90 tonnes
Groupe 6 : Zones soumises à des charges de roues particulièrement importantes, par exemple les chaussées d'aéroport.

Classes de charge selon la norme EN1433

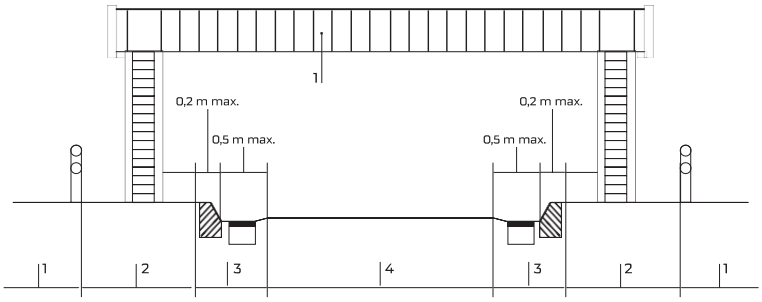

5. ÉLÉMENTS DE SPÉCIFICATION

Entrée	Description	Unité	Prix
Dak.D.POZ80.1364	Fourniture et installation de caniveaux Pegasus Short en PP avec nervures de renforcement externes, système d'accouplement à rainure et languette entre les caniveaux pour permettre l'assemblage entre un caniveau et le suivant avec les grilles correspondantes déjà fixées. La gouttière comporte une disposition en bas pour un éventuel drain. La surface de la gouttière doit être parfaitement lisse et présenter un faible coefficient de rugosité afin de permettre une rugosité maximale. l'écoulement de l'eau, il doit également être parfaitement étanche et ne comporter aucun point de raccordement avec	pc.	-

Cette fiche remplace et annule les précédentes. Les informations contenues dans le présent document correspondent à nos connaissances actuelles.
Aucune responsabilité ou recours ne peut en découler. Dakota Group S.a.S. se réserve le droit de modifier les spécifications et les modèles sans préavis. Dakota Group S.a.S. - Via Don Cesare Scala, 55 - Brentino Belluno (VR) - Italie - www.dakota.eu - info@dakota.eu

PEGASUS CANAL COURT 200 x 165

	l'extérieur.		

Cette fiche remplace et annule les précédentes. Les informations contenues dans le présent document correspondent à nos connaissances actuelles.
Aucune responsabilité ou recours ne peut en découler. Dakota Group S.a.S. se réserve le droit de modifier les spécifications et les modèles sans préavis. Dakota Group S.a.S. - Via Don Cesare Scala, 55 - Brentino Belluno (VR) - Italie - www.dakota.eu - info@dakota.eu