ZIN LEVEL

INDICE

1. Dati e documentazione

2. Utilizzo

3. Voci di capitolato

1. DATI E DOCUMENTAZIONE

Codice	Descrizione	Misure (mm)	Peso	Pkg. / Pallet
TER04-4208S05	Elemento a perdere 0,5 mm per piastrelle da 3 a 12 mm	0,5	0,675 kg/cf.	1 pz. / 80 pz.
TER04-4208S1	Elemento a perdere 1 mm per piastrelle da 3 a 12 mm	1	0,675 kg/cf.	1 pz. / 80 pz.
TER04-4208S15	Elemento a perdere 1,5 mm per piastrelle da 3 a 12 mm	1,5	0,675 kg/cf.	1 pz. / 80 pz.
TER04-4208S2	Elemento a perdere 2 mm per piastrelle da 3 a 12 mm	2	0,675 kg/cf.	1 pz. / 80 pz.
TER04-4208S3	Elemento a perdere 3 mm per piastrelle da 3 a 12 mm	3	0,675 kg/cf.	1 pz. / 80 pz.

MATERIALE Realizzato in PP (polipropilene omopolimero) per elemento a perdere, PP per il cuneo.

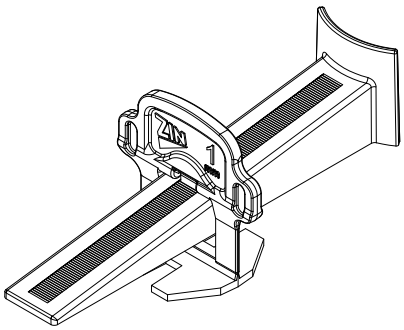

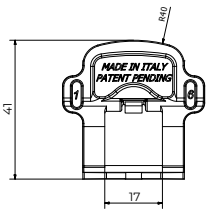

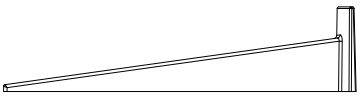

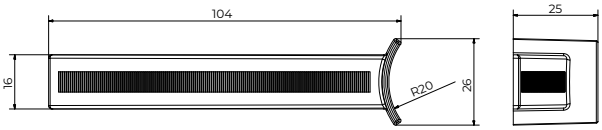

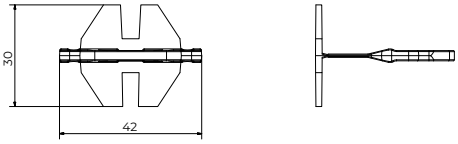

INDOOR

La presente scheda tecnica sostituisce ed annulla le precedenti. Le informazioni riportate nella presente corrispondono alle nostre attuali conoscenze.
Da esse non possono derivare nostre responsabilità e nessuna rivalsa. Dakota Group S.a.S. si riserva il diritto di modificare caratteristiche tecniche e modelli senza obbligo di preavviso.

ZIN LEVEL

2. UTILIZZO

Utilizzato come sistema di livellazione piastrelle per pavimenti di varie dimensioni e spessori.

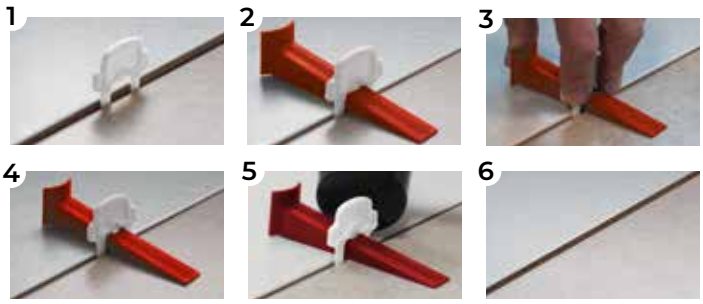

A (cm)														
10	200													
15	133	89												
20	100	67	50											
25	80	53	40	32										
30	100	67	50	40	44									
33	91	61	45	36	40	37								
40	75	50	37	30	33	30	25							
45	67	44	33	27	30	27	22	20						
50	60	40	30	24	27	24	20	13	16					
60	50	33	25	20	22	20	17	15	10	11				
80	50	33	25	20	21	19	16	14	15	10	9			
90	44	30	22	18	19	17	14	12	15	9	8	7		
100	50	33	25	20	20	18	15	13	15	10	9	8	8	
120	42	28	21	17	17	15	13	11	15	8	7	6	7	6
	10	15	20	25	30	33	40	45	50	60	80	90	100	120	B (cm)

3. VOCI DI CAPITOLATO

Voce	Descrizione	Unità	Prezzo
Dak.I.TER04.4208Sx	Fornitura e posa in opera di Sistema livellante composto da elemento a perdere e cuneo livellante del sistema ZIN Level. Grazie a questi due elementi e senza l'ausilio di strumenti aggiuntivi (bastano solo le tue mani), è possibile, in modo facile e veloce, rettificare eventuali dislivelli tra piastrella e piastrella, ottenendo così una posa complanare ed equidistanziata. Disponibile in kit nelle misure 0.5, 1, 1.5, 2, 3 mm. Realizzato in PP (polipropilene). Utilizzato come sistema di livellazione piastrelle per pavimenti di varie dimensioni e spessori.		
Dak.I.TER04.4208S05	Fughe da 0,5 mm.....	pz.	-
Dak.I.TER04.4208S1	Fughe da 1 mm.....	pz.	-
Dak.I.TER04.4208S15	Fughe da 1,5 mm.....	pz.	-
Dak.I.TER04.4208S2	Fughe da 2 mm.....	pz.	-
Dak.I.TER04.4208S3	Fughe da 3 mm.....	pz.	-

INDOOR

La presente scheda tecnica sostituisce ed annulla le precedenti. Le informazioni riportate nella presente corrispondono alle nostre attuali conoscenze.
Da esse non possono derivare nostre responsabilità e nessuna rivalsa. Dakota Group S.a.S. si riserva il diritto di modificare caratteristiche tecniche e modelli senza obbligo di preavviso.
Dakota Group S.a.S. - Via Don Cesare Scala, 55 - Brentino Belluno (VR) - Italy - www.dakota.eu - info@dakota.eu